SMART ACTIONS BETTER COMFORT



EazyBed®

EAZYBED





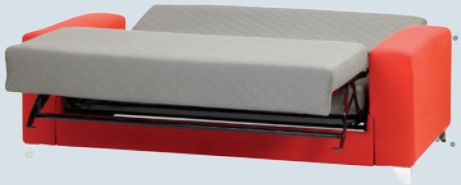





Tamaño del colchón

- Largo: 200 cm
- Ancho: 120/130/140/155 cm

Características del producto

- La cama se despliega desde el asiento con un solo movimiento. ¡Un sistema innovador!
- Diferentes posibilidades para la base: bastidor con patas, combinación de patas y ruedas, bastidor sin patas o fijación de placa lateral.
- La fijación de placa lateral permite mover las patas hasta 8 cm de su posición original para colocarlas debajo de los apoyabrazos.
- El bastidor tiene ruedas de mayor tamaño en su parte trasera para separar el sofá de la pared antes de abrirlo.
- El colchón tiene un grosor de 12 cm para garantizar la comodidad al sentarse y al dormir.
- El diseño del conjunto es muy elegante y evoca el aspecto de un sofá corriente.
- Se sirve montado.

Fabricado por
Sedac

EAZYBED

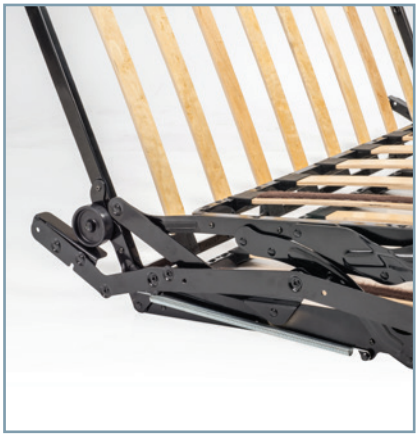

Eazybed tiene los costados incorporados en el mecanismo.



Eazybed con patas.

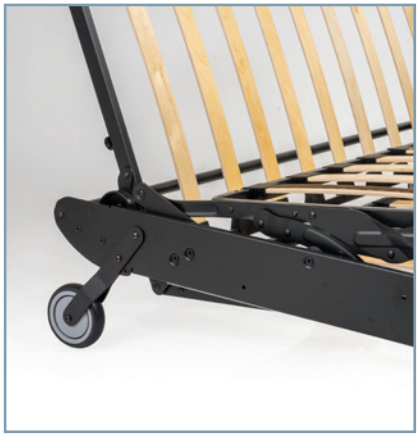

Eazybed con ruedas.
*El diseño del bastidor con ruedas permite montar fácilmente el apoyabrazos.

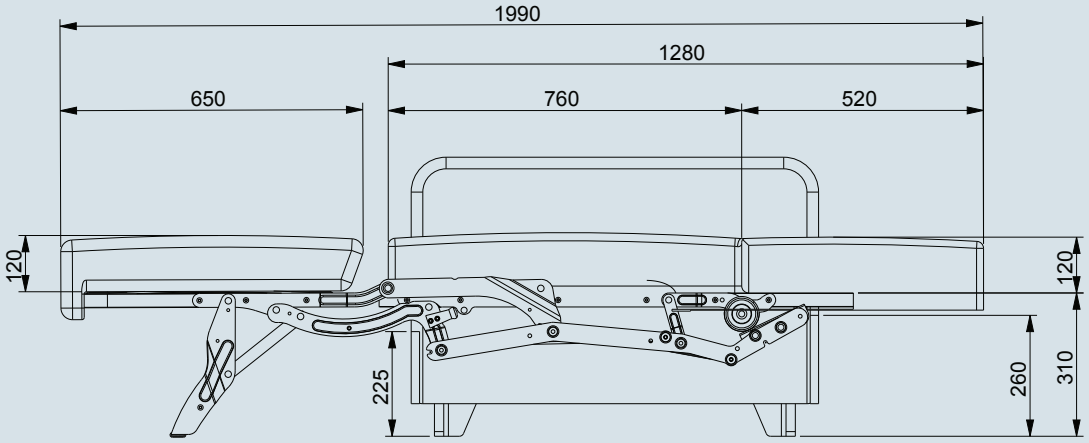

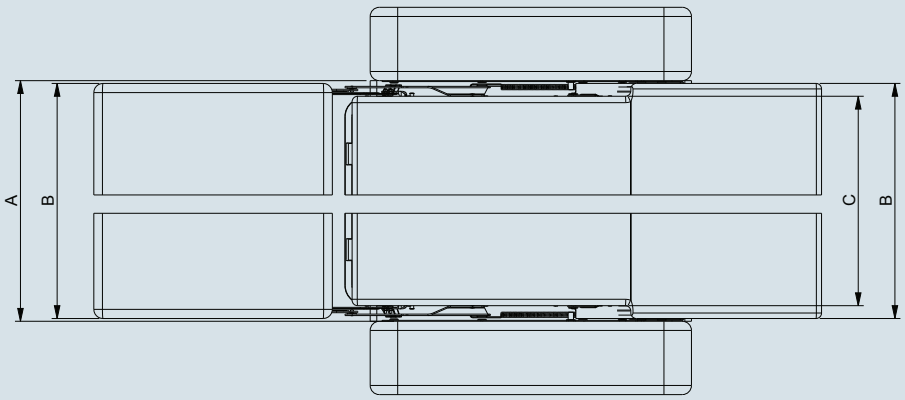

A	B	C
163,5 cm	162 cm	155 cm
148,5 cm	147 cm	140 cm
128,5 cm	127 cm	120 cm
88,5 cm	87 cm	80 cm

Descripción del producto



- Cama fácil de desplegar.
- Somier con listones.
- Altura de los asientos: 320 mm.
- Altura respecto al suelo: 300 mm + 120 mm de colchón.
- Fijación de la tapicería con 5 x M8 tornillos en cada lado.





- Los cojines se fijan al bastidor con velcro.



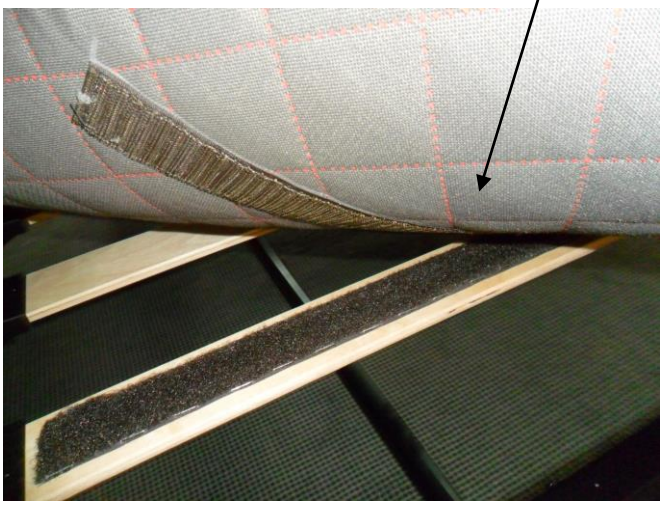

- El respaldo se fija a la tapicería con velcro.



Tapicería

1. Cojín del asiento (1 pieza):
    - 66 cm x 12 cm
    - Se fija con velcro al somier

Ancho del cojín	162 cm	147 cm	127 cm	87 cm
Peso del cojín	6.5 kg	6 kg	5.25 kg	3.5 kg

2. Cojín del respaldo (1 pieza):
    - 134 cm x 12 cm
    - Se fija con velcro al somier
    - Se fija con velcro a la tapicería

Ancho del cojín	162 cm	147 cm	127 cm	87 cm
Peso del cojín	11.75 kg	10.5 kg	9 kg	6 kg

Peso total de los cojines

Ancho del cojín	162 cm	147 cm	127 cm	87 cm
Peso total	18.25 kg	16.5 kg	14.25 kg	9.5 kg

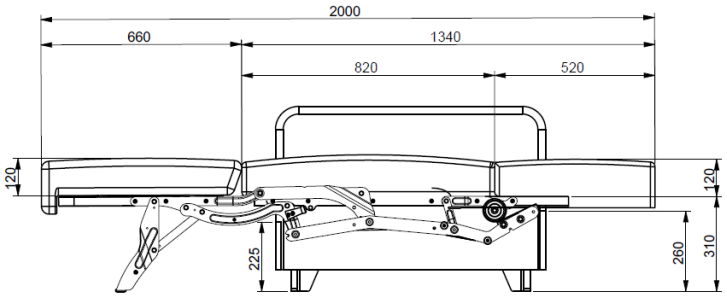

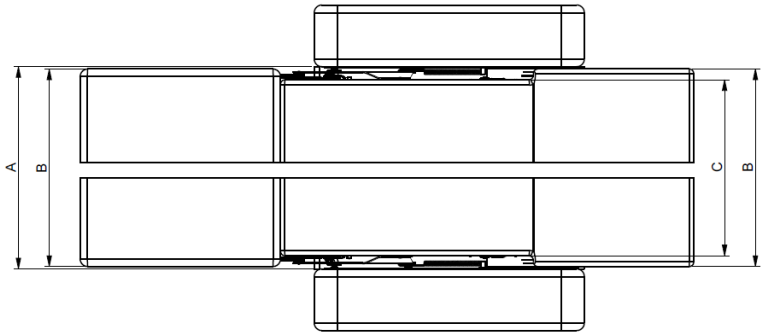

A	B	C
163.5 cm	162 cm	155 cm
148.5 cm	147 cm	140 cm
128.5 cm	127 cm	120 cm
88.5 cm	87 cm	80m

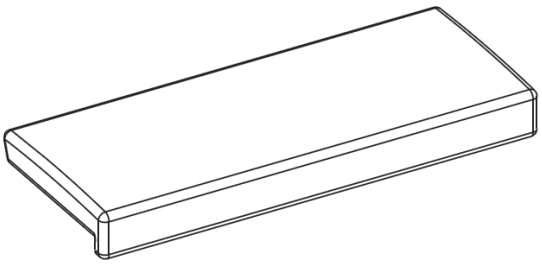

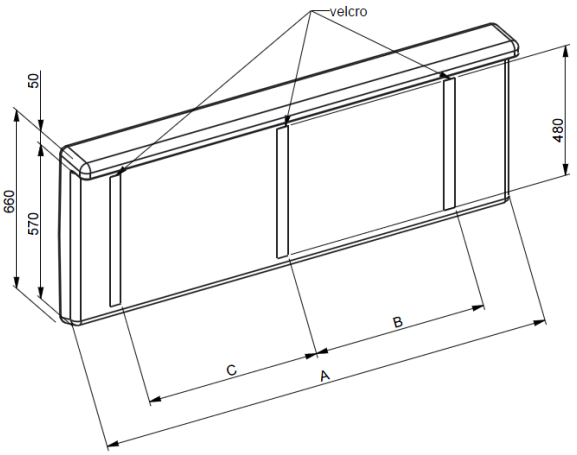

A	B	C	weight
1620 mm	618 mm	618 mm	6.5 kg
1470 mm	466 mm	620 mm	6 kg
1270 mm	443 mm	443 mm	5.25 kg
870 mm	486 mm	/	3.5 kg

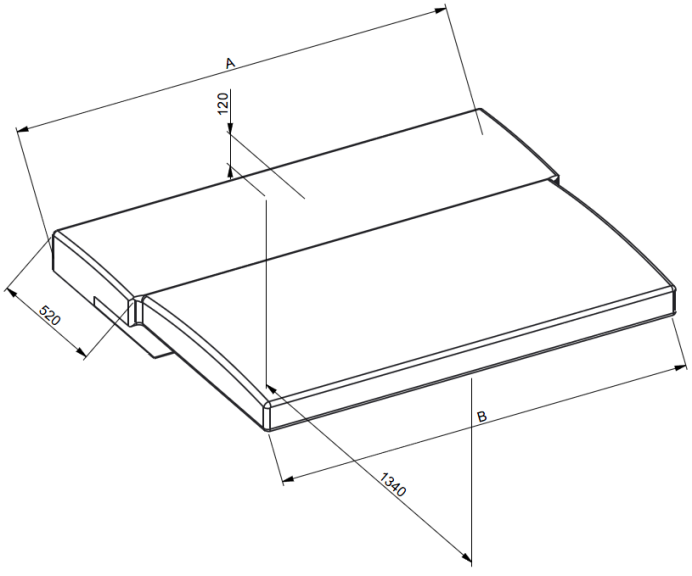

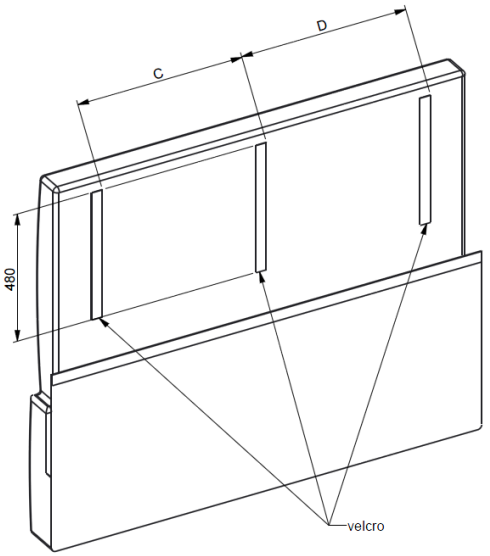

A	B	C	D	weight
1620 mm	1550 mm	618 mm	618 mm	11.75 kg
1470 mm	1400 mm	466 mm	620 mm	10.5 kg
1270 mm	1200 mm	443 mm	443 mm	9 kg
870 mm	800 mm	486 mm	/	6 kg

Distribución recomendada

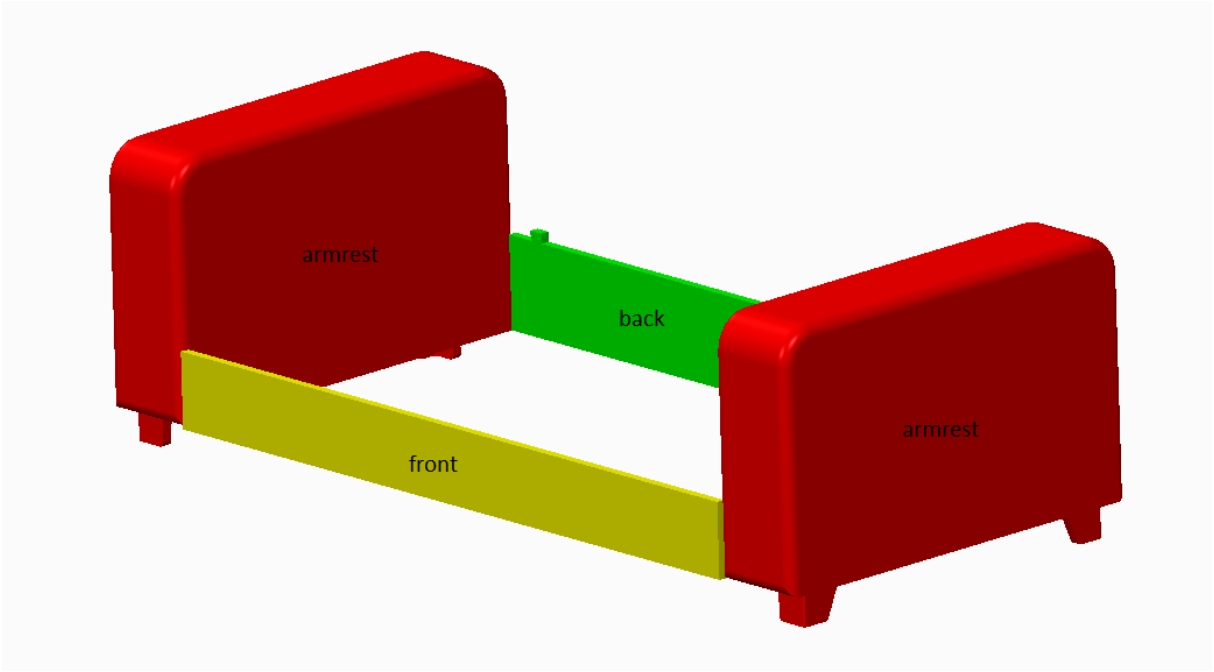

Peso mínimo recomendado

	1620 mm	1470 mm	1270 mm	870 mm
Respaldo	Mín.	Mín. 5 kg	Mín.	Mín.
Apoyabrazos	Mín.	Mín. 10 kg	Mín.	Mín.
Parte frontal	Mín.	Mín. 5 kg	Mín.	Mín.
Peso total	Mín.	Mín. 20 kg	Mín.	Mín.

Guía:
Cómo montar Eazybed en 7 pasos

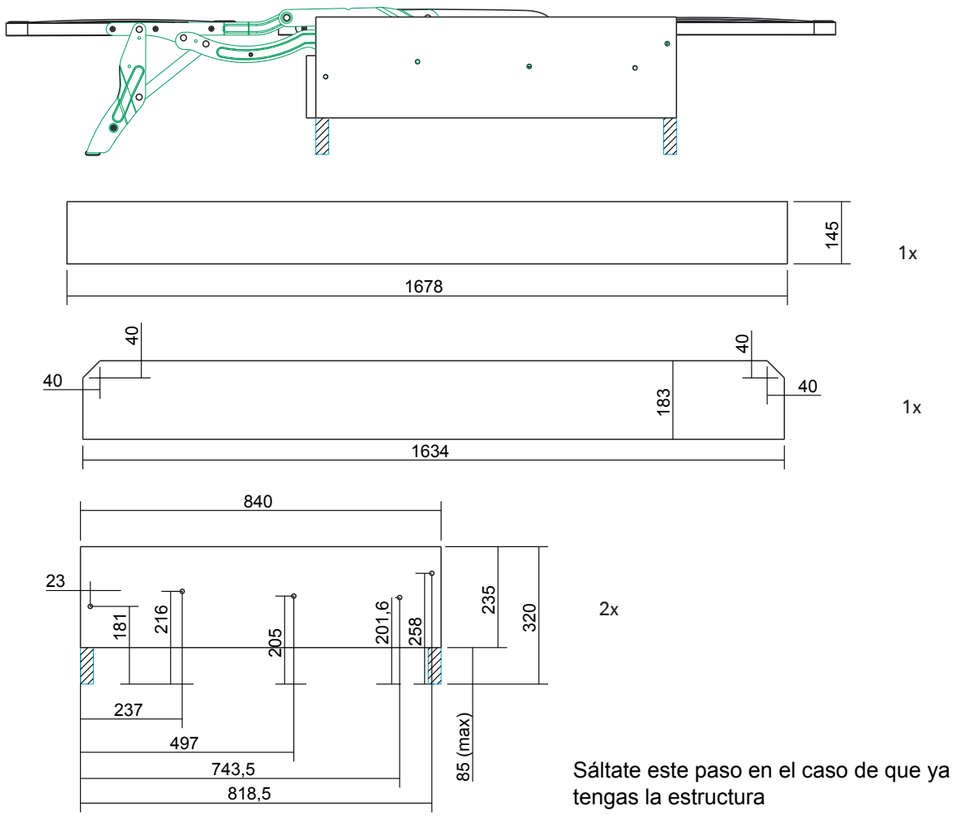

1

Sáltate este paso en el caso de que ya tengas la estructura

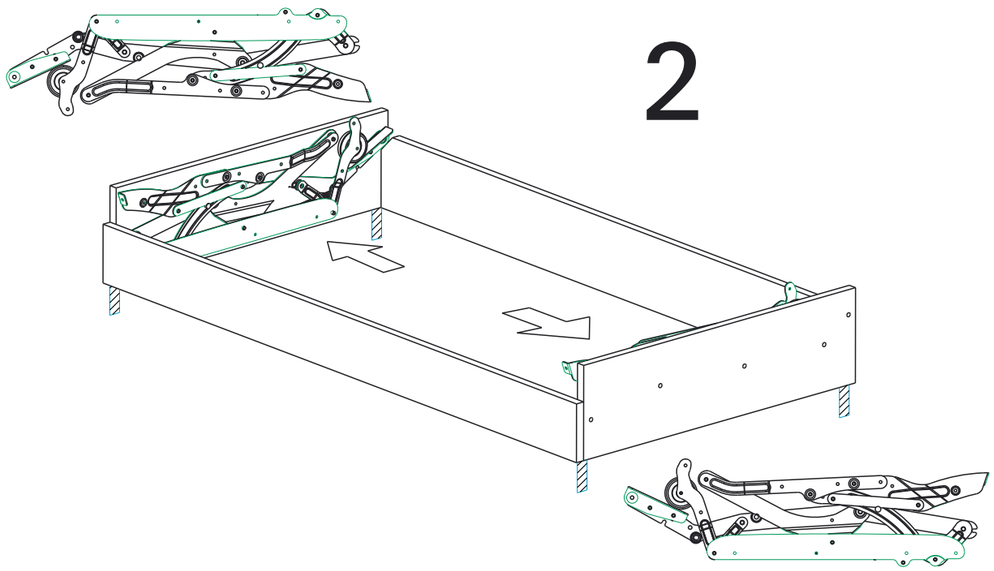

2

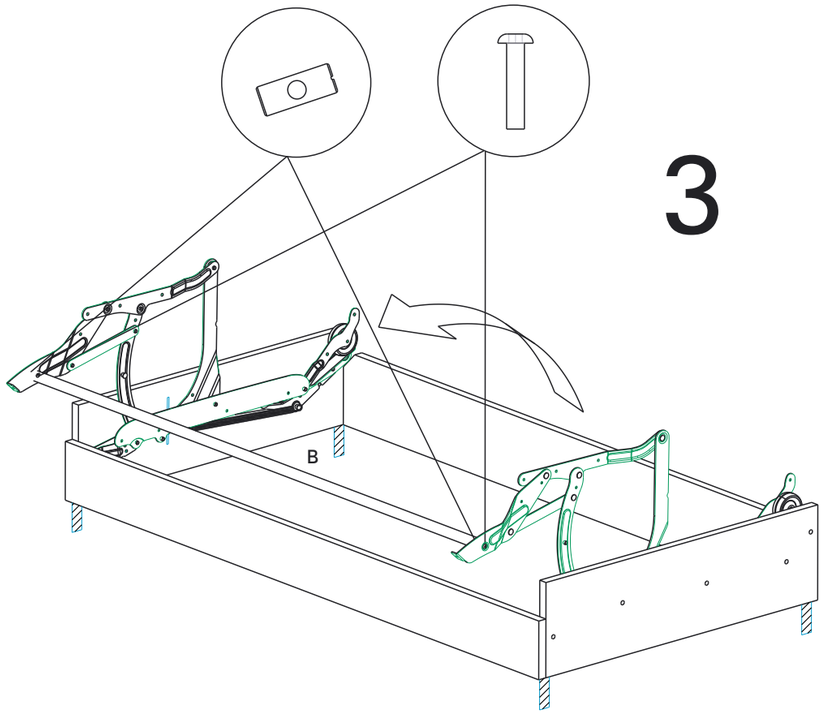

3

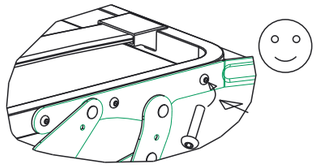

5

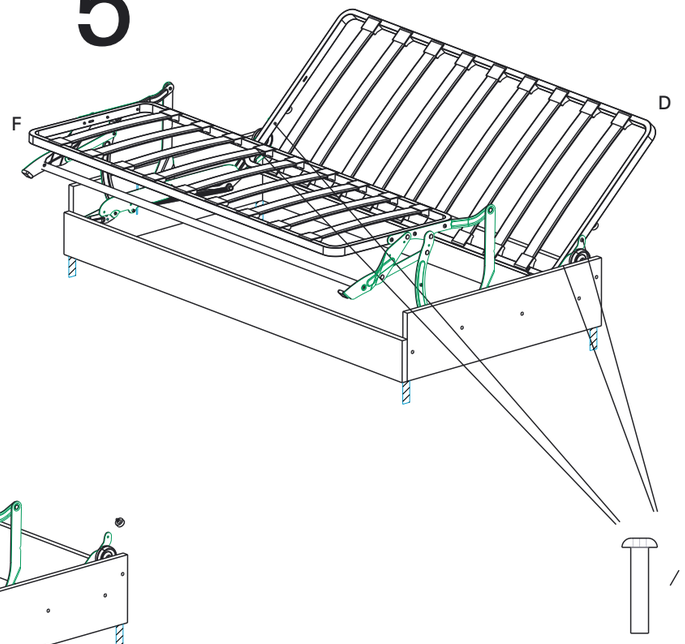

4

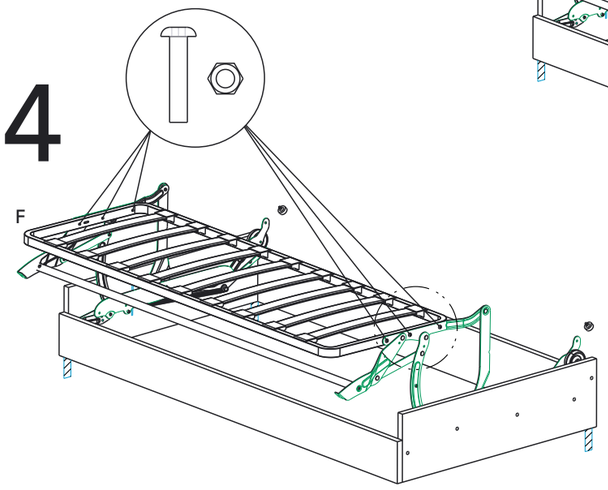

7

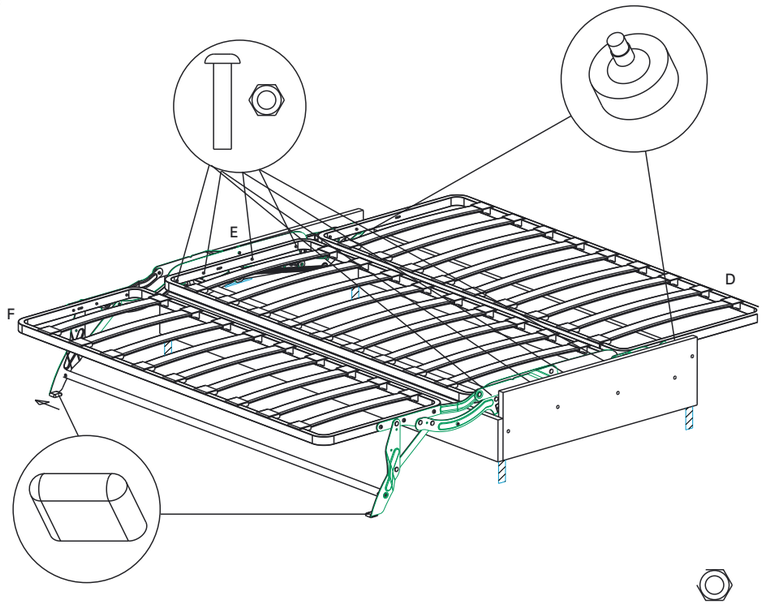

6

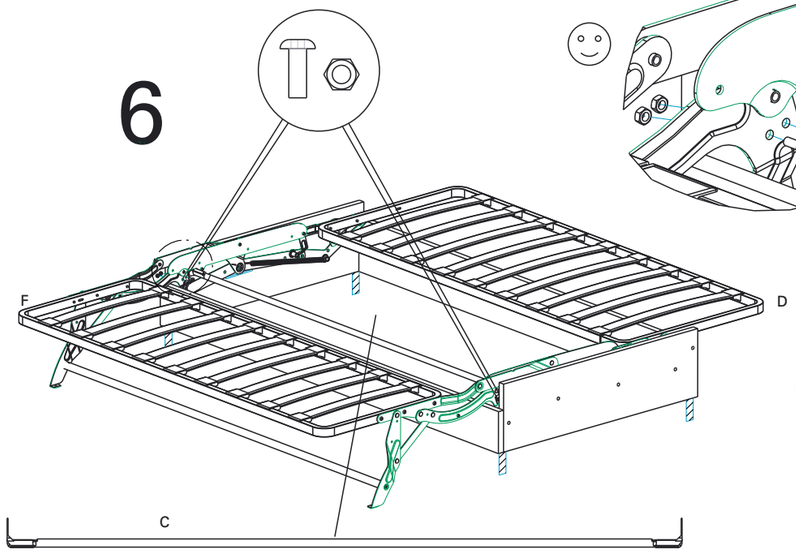

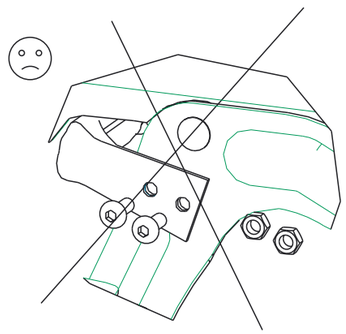

Costado

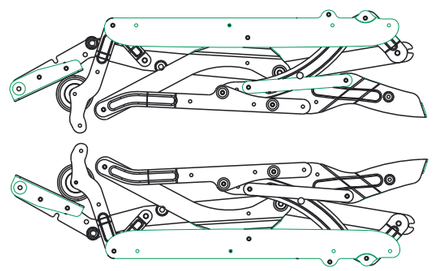

Accesorios

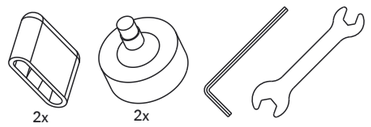

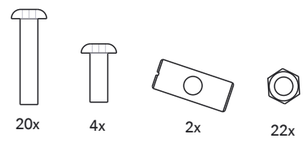

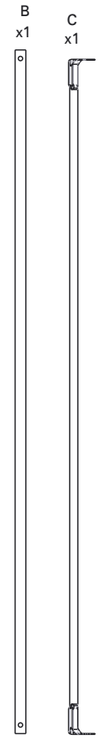

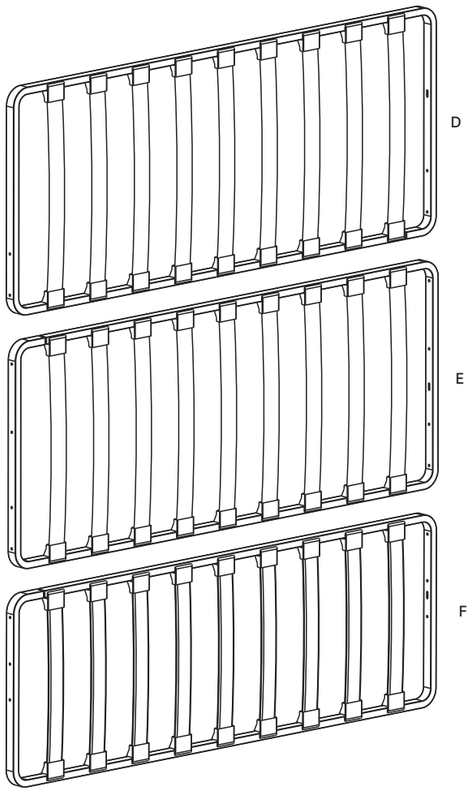

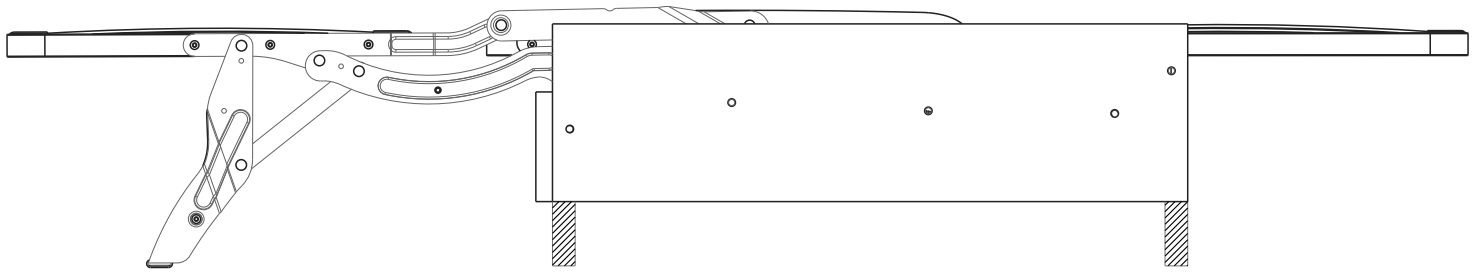

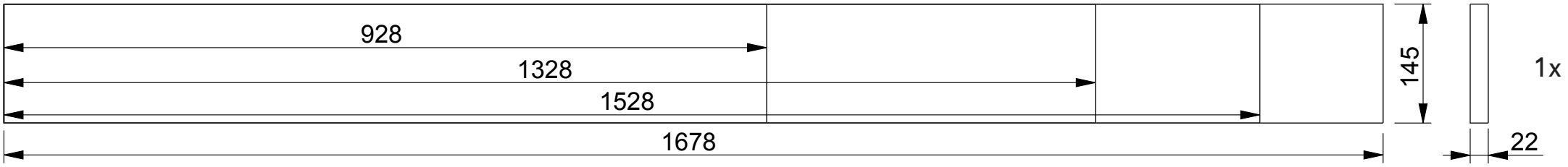

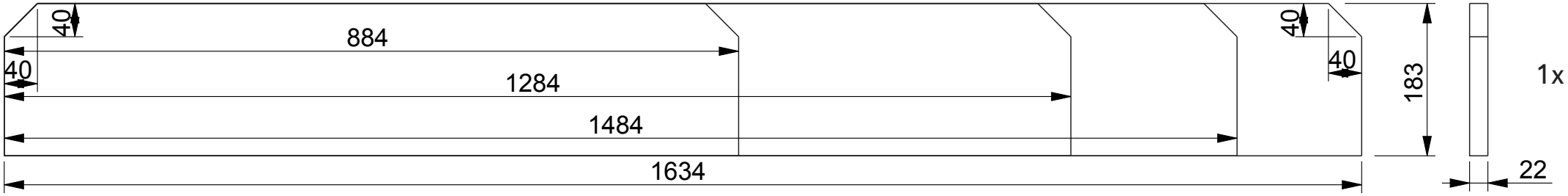

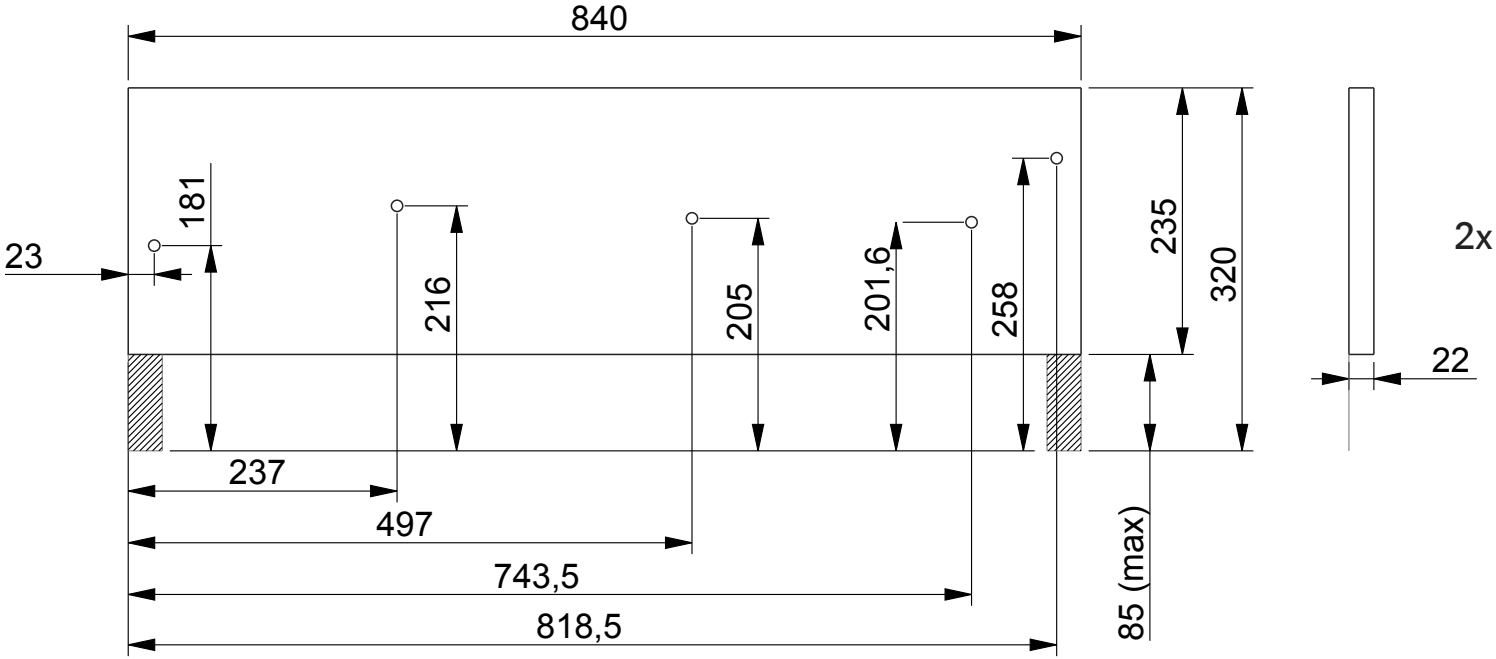

Parte frontal	
Tipo	mm
155	1678
140	1528
120	1328
80	928

Parte trasera	
Tipo	mm
155	1634
140	1484
120	1284
80	884

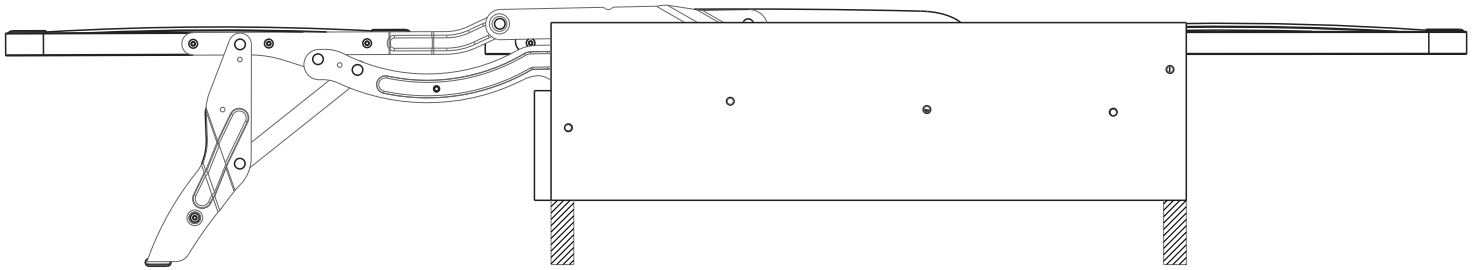



1x

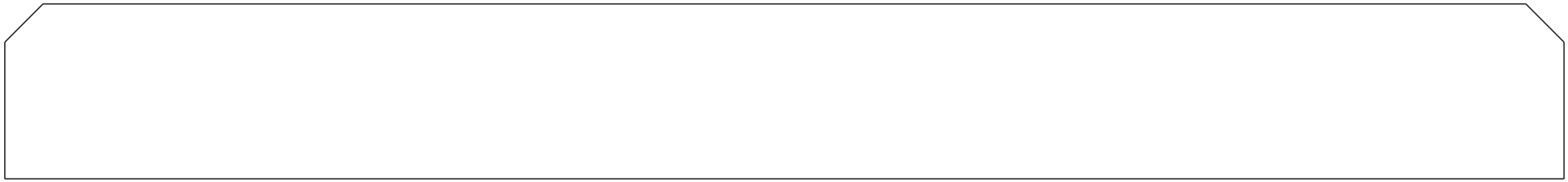

1x

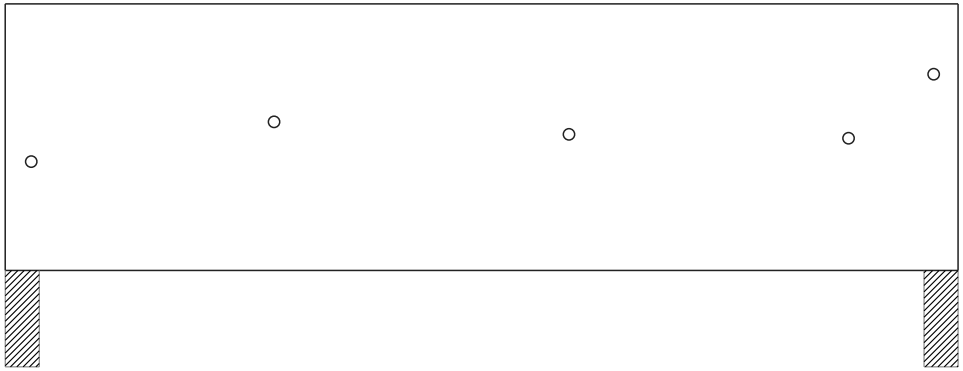

2x